# ACUERDO MEMORIA PRESUPUESTO DESPLAZAMIENTO RED «Sociedad_Nedgia»

| | |
|---|---|
| **Nº Expediente** | «Expediente_SISS» |
| **Red Afectada** | «Red_Afectada» |
| **Solicitante** | «Interlocutor_Peticionario» |
| **Título del Proyecto** | **«Título_Proyecto_Solicitante»**<br>**«Título_del_Proyecto_Nedgia»** |
| **Población** | «Población» |
| **Provincia** | «Provincia» |
| **Rango de Presión** | «Rango_de_Presión» |

## Acuerdo de Desplazamiento OBRA MECANICA de la red de «Sociedad_Nedgia»

## Reunidos

**En Sevilla,** a 31 de Octubre de 2019

De una parte ***«Peticionario»*** en adelante ***El Solicitante*** actuando en nombre/representación del promotor de la obra: **"«Título_Proyecto_Solicitante»"** domiciliada a efectos del presente acuerdo en calle **«Dirección_Peticionario»,** con el código postal **«CP_Peticionario» de «Municipio_Peticionario», «Provincia_Peticionario»** con el CIF **«NIF_Peticionario»** y en su nombre y representación **«Representante_Peticionario»**, mayor de edad con el DNI **«DNI_Representante_Peticionario»**.

En su condición de apoderado/a en virtud de los poderes otorgados el **«Fecha_Poderes»** ante el Notario **«Notario_Poderes»**, con el número **«Protocolo_Poderes»** de su protocolo.

Y de la otra parte, **«Sociedad_Nedgia»** con capacidad de gestión y disposición del activo como promotor del desplazamiento, domiciliada en **«Dirección_Nedgia», con CIF «NIF_Nedgia»** representada por **«Representante_Nedgia»**, mayor de edad y con D.N.I. nº **«DNI_Representante_Nedgia»,** con domicilio a efectos de comunicación en **«Dirección_Nedgia».**

Reconociendo ambos comparecientes en el carácter con el que actúan de recíproca capacidad de obrar para llegar el siguiente Acuerdo,

**EXPONEN**

**I.-** Que ***El Solicitante (Promotor o adjudicatario)*** ha resultado designado a realizar las obras que pertenecen al proyecto de **"«Título_Proyecto_Solicitante»",** en el Municipio de **«Población»**.

**II.-** Que las referidas obras afectan al trazado actual de la canalización e instalaciones de *gas natural*, la actividad de las cuales es la Distribución de Gas, y con un rango de presión máxima de operación (MOP) igual o inferior a «Rango_de_Presión».

**III.-** Que a este efecto y con la finalidad de ejecutar las obras de acuerdo con lo referido en el ***Proyecto***, ***del Solicitante,*** en nombre y representación del ***promotor*** de la obra, solicita a ***«Sociedad_Nedgia»*** como titular de la autorización administrativa para la conducción de gas natural a través de la canalización e instalaciones afectadas por las obras descritas en el **Anexo 1,** se efectué el desplazamiento de sus infraestructuras, de conformidad con las cláusulas que se describen en el documento adjunto.

Y para que así conste, en prueba de conformidad se firma el presente Acuerdo, así como todas las hojas que lo componen, por duplicado, en el lugar y fecha que consta al principio del documento.

| | |
|---|---|
| Por ***El Solicitante:*** | Por ***«Sociedad_Nedgia»*** |
| **«Representante_Peticionario»** | **«Representante_Nedgia»** |

# MEMORIA

## ÍNDICE DE CLÁUSULAS

1.- OBJETO

2.- ALCANCE y DESCRIPCIÓN BÁSICA de los TRABAJOS

3.- REPRESENTACIÓN

4.- SUPERVISIÓN y CONTROL de las OBRAS

5.- FINALIZACIÓN-RECEPCIÓN de los TRABAJOS

6.- VALORACIÓN ECONÓMICA de la INDEMNIZACIÓN

7.- CONDICIONES de PAGO

8.- PERMISOS y SERVIDUMBRES

9.- PLAZOS de EJECUCIÓN

10.- VIGENCIA del PROYECTO

11.- JURISDICCIÓN

12.- ACEPTACIÓN

---

ANEXO 1: DESCRIPCIÓN del PROYECTO

ANEXO 2: DETALLE ECONÓMICO de la INDEMNIZACIÓN

ANEXO 3: SERVIDUMBRE

ANEXO 4: PLANOS de PROYECTO

---

ANEXO 5: DOCUMENTACIÓN A CUMPLIMENTAR ANTES DEL INICIO Y AL FINAL DE OBRA

- ACUERDO de ACEPTACIÓN de OBRA
- ACTA DE REUNIÓN DE COORDINACIÓN DE ACTIVIDADES EMPRESARIALE
- ACTA DE FINALIZACIÓN DE OBRAS

## 1.- OBJETO

El objeto del presente documento y sus correspondientes anexos es establecer las condiciones y las características técnico-económicas de la indemnización y de coordinación en materia de actividades empresariales y de prevención de riesgos, que regirán para la realización del desplazamiento solicitado de las instalaciones de gas afectadas.

## 2.- ALCANCE Y DESCRIPCIÓN BÁSICA de los TRABAJOS

Con carácter general, para acometer el desplazamiento solicitado será necesario realizar las siguientes actuaciones:

- Elaboración y tramitación del Proyecto de Autorización y Proyecto Constructivo específico.
- Elaboración del estudio de seguridad o estudio básico, según proceda, específico para los trabajos necesarios para el Desplazamiento.
- Solicitud y obtención de las licencias, permisos **POR PARTE DEL SOLICITANTE**
- Previsión y Suministro de materiales.
- Obra civil. **POR PARTE DEL SOLICITANTE**
- Montaje mecánico y conexiones.
- Pruebas de la nueva canalización e instalaciones.
- Puesta en gas.
- Desconexión y anulación de la tubería e instalaciones afectadas.

***«Sociedad_Nedgia»*** se encargará de promover y gestionar los trabajos necesarios para el desplazamiento a través de la/s empresa/s contratada/s que designe y de acuerdo con ***el proyecto de Desplazamiento*** cuya descripción se detalla en el **Anexo 1** y que se ha confeccionado basándose en la documentación e información aportada por ***El Solicitante (Promotor o adjudicatario).***

Buscando la protección de los trabajadores en la ejecución de los trabajos, ***«Sociedad_Nedgia»*** establecerá un sistema de organización de la obra de ***Desplazamiento*** que garantice la coherencia en la aplicación de las disposiciones de seguridad y salud, con el nombramiento de un Coordinador de Seguridad en fase de ejecución, que en coordinación con el sistema establecido en la obra, responda a lo establecido en el Real Decreto 1627/1997 de 24 de octubre y en el Real Decreto 171/2004 de 30 de enero.

La ejecución de las instalaciones se realizará en cumplimiento de la reglamentación urbanística aplicable: el Reglamento Técnico de distribución y utilización de combustibles gaseosos y sus instrucciones técnicas complementarias (Real Decreto 919/2006), el Reglamento de Redes y Acometidas de combustibles gaseosos y sus Instrucciones Técnicas Complementarias (ITC´s) en todo aquello que no haya sido derogado por el RD 919/2006, y el resto de normativa vigente aplicable así como de los pliegos existentes de condiciones generales y particulares de ***«Sociedad_Nedgia»***.

El ***Desplazamiento*** se realizará de forma que la nueva conducción a instalar quede lo más cerca posible a su antigua ubicación, en zona accesible y de fácil localización para su futuro mantenimiento.

Previo al inicio de los trabajos, será imprescindible comprobar sobre el terreno la situación de la canalización e instalaciones existentes así como concretar los límites de la afección y de la obra a realizar. Los trabajos de localización de las instalaciones existentes se realizarán en cualquier caso bajo la supervisión de ***«Sociedad_Nedgia».***

Será responsabilidad ***del solicitante (promotor o adjudicatario)*** marcar sobre el terreno los límites de la afección y la ubicación o trazado de las instalaciones a desplazar.

Durante el proceso constructivo, ***«Sociedad_Nedgia»*** y ***el solicitante*** reconocen la importancia de garantizar y preservar el cumplimiento de las condiciones reglamentarias de instalación de la canalización e instalaciones de gas, y en especial las profundidades, elementos de señalización y las distancias mínimas reglamentarias entre las diferentes redes de servicios que afecten al Proyecto de ***Desplazamiento*** de la red o redes afectadas.

En el marco de atención preferente que se confiere a este aspecto, ***el solicitante*** planificará los trabajos de tal forma que la obra mecánica correspondiente al ***Desplazamiento*** sea preferiblemente realizada una vez instaladas las conducciones, cables o tuberías de las otras redes de servicios que pudieran afectar a la zona de instalación de la nueva canalización e instalaciones de gas.

Mientras duren las obras ***del proyecto de Desplazamiento***, se mantendrá el servicio de gas (en todo momento) la red existente y las maniobras de conexión se realizaran en horas y días que el servicio lo permita.

## 3.- REPRESENTACIÓN.

Para todos los aspectos relacionados con el presente Acuerdo, actuará como interlocutor por parte de ***«Sociedad_Nedgia»***:
**Nombre:** «Interlocutor_Nedgia_OT»
**Dirección:** «Dirección_Interlocutor_Nedgia_OT»
**Teléfono:** «Teléfono_Interlocutor_Nedgia_OT»
**Correo Electrónico**: «Mail_Interlocutor_Nedgia_OT»

Interlocutor de **«Sociedad_Nedgia»** en la fase de ejecución:
**Nombre:** «Interlocutor_Nedgia_Ejecución»
**Dirección:** «Dirección_Interlocutor_Nedgia_Ejecución»
**Teléfono:** «Teléfono_Interlocutor_Nedgia_Ejecución»
**Correo Electrónico**: «Mail_Interlocutor_Nedgia_Ejecución»

Por parte ***del solicitante (Promotor o adjudicatario)*** la persona designada a efectos de coordinación y gestión será:
**Nombre:** «Interlocutor_Peticionario»
**Teléfono:** «Teléfono_Interlocutor_Peticionario»
**Dirección:** «Dirección_Interlocutor_Peticionario»
**Dirección correo electrónico: «Mail_Interlocutor_Peticionario»**

## 4.- SUPERVISIÓN y CONTROL de las OBRAS.

***El solicitante*** comunicará al representante de ***«Sociedad_Nedgia»*** 30 días antes del inicio de las obras mediante escrito al efecto, lo siguiente:

- Fecha prevista de inicio de las obras y programa básico de ejecución relacionado con las obras del ***desplazamiento.***

- Director Facultativo designado al efecto por el ***promotor*** de las Obras ***del Proyecto de El Solicitante***

- Coordinador de Seguridad y Salud de las obras ***del proyecto de El Solicitante,*** a quién el ***promotor*** de las obras le habrá encargado la necesaria coordinación con el Coordinador de Seguridad y Salud nombrado por ***«Sociedad_Nedgia»*** para la ejecución del ***Proyecto de Desplazamiento***. Para ello, se adjunta modelo de acta de Reunión de Coordinación de Actividades Empresariales en el **Anexo 5** del presente documento.

***«Sociedad_Nedgia»****, como propietaria de las instalaciones* ***de Distribución*** *de gas afectadas, y por la singularidad de éstas, podrá realizar a su cargo, cuando lo estime conveniente, los controles de calidad oportunos durante la ejecución de las obras* ***del proyecto de El Solicitante***

*hasta su finalización, incluyendo la posibilidad de efectuar catas de reconocimiento.*

*En el caso de que en alguno de los controles de calidad efectuados se detectasen incumplimientos de las condiciones definidas en el proyecto y reglamentos aplicables, estos serán corregidos según sea el origen del incumplimiento, a cargo de* ***«Sociedad_Nedgia»*** *o a cargo* ***del solicitante,*** *efectuándose las comunicaciones a las Direcciones Facultativas correspondientes*

**5.- FINALIZACIÓN - RECEPCIÓN de los TRABAJOS**

Al finalizar los trabajos objeto del presente Acuerdo, los representantes de ***«Sociedad_Nedgia» y de El solicitante y los Directores Facultativos de «Sociedad_Nedgia»*** **y** ***del promotor de las obras,*** firmarán un ACTA DE FINALIZACIÓN DE OBRA (Modelo ***anexo 3,*** facilitado conjuntamente con el presente documento) en la que se aceptan por ambas partes que los trabajos y la ubicación final del tubo y las instalaciones de ***«Sociedad_Nedgia»*** responden a lo dictado en el presente Acuerdo, que las condiciones de instalación cumplen con todos los Reglamentos, Normas, Especificaciones y otros requisitos aplicables y que las instalaciones abandonadas por ***«Sociedad_Nedgia»*** están debidamente inertizadas **y pueden ser retiradas o a vertedero o achatarradas por *el solicitante*.**

**Si es precisa, además, una vez finalizada la obra, se efectuará el cierre económico de los trabajos realizados.**

**6.- VALORACION ECONÓMICA de la INDEMNIZACIÓN**

La valoración económica total de la indemnización por la ejecución de los trabajos por parte de ***«Sociedad_Nedgia»*** asciende al importe total de **«Presupuesto_sin_IVA» «IVA»**, con el desglose especificado en el **Anexo 2**.

Los costes indicados en esta valoración han sido obtenidos de acuerdo a lo referenciado en el escrito enviado por ***el solicitante*** a ***«Sociedad_Nedgia»*** en fecha ***«Fecha_Presupuesto»*.**

**En el caso de que no se ejecutara el desplazamiento se devolverían todas las partidas del presupuesto excepto los Gastos Técnicos Administrativos y las partidas correspondientes de Otros Conceptos donde se hubiera incurrido en gastos.**

Las partidas adicionales que pudieran surgir no contempladas en la valoración se evaluaran aparte y serán aceptadas por ***el solicitante***, antes de la realización material de estas o en su defecto, una vez finalizada la obra.

La valoración económica arriba indicada no incluye el importe de los trabajos en el caso de que se tuvieran que realizar desmontes y/o rellenos en el/los tramo/s afectado/s, corriendo por cuenta de ***El Solicitante*** los gastos ocasionados para dejar el terreno a su rasante definitiva (cota 0), para proceder directamente a los trabajos de excavación de zanjas.

**7.- CONDICIONES de PAGO**

***El Solicitante***, en nombre/representación del Promotor de las obras, abonara todos los gastos que ocasionen los trabajos y servicios necesarios para la ejecución y puesta en servicio del ***Desplazamiento*** a ***«Sociedad_Nedgia»,*** la indemnización fijada en la cláusula anterior de acuerdo, mediante aceptación por escrito del presupuesto indicado en la cláusula anterior,

con las siguientes condiciones de pago:

***Cuando la obra se realice en el año en curso:***

- ***1oo% pago único + IVA en la aceptación de la valoración***

***Cuando la obra no se realice en el año en curso:***

- ***1 er pago del 50% + IVA a la aceptación de la valoración***
- ***2º pago de 50% restante + IVA en el primer trimestre del año de ejecución y siempre antes del inicio de la obra.***

*Datos bancarios de la cuenta para la transferencia: según la sociedad de* ***«Sociedad_Nedgia»***

***«Sociedad_Nedgia»*** ***«IBAN_COMPLETO»***

| | |
|---|---|
| *IBAN:* | ***«IBAN»*** |
| *Entidad:* | ***«Entidad»*** |
| *Oficina:* | **«Oficina»** |
| *Dígito de Control:* | ***«Dígito_Control»*** |
| *Nº de Cuenta:* | ***«Nº_Cuenta»*** |
| *Titular:* | ***«Sociedad_Nedgia»*** |

- Los correspondientes comprobantes de ingreso de las citadas transferencias deberán remitirse a:

***Persona asignada para esta gestión:***

**Nombre:** Sra. Maite Arnau Fernandez
**Dirección:** Plaza del gas Nº 1 BTC 1ª Planta Barcelona 08003
**Teléfono:** Teléf. 93 403.82.75
**Correo electrónico:** sdesplazamien@nedgia.es

*Con objeto de facilitar la gestión de la documentación, se ruega incluir el nº de expediente de* ***«Sociedad_Nedgia»*** *(Que aparece al principio de este documento y al final de esta página) en el texto del justificante de la transferencia.*
*Si es de aplicación el régimen de inversión del sujeto pasivo del Art. 84. Uno 2º f de la ley 37/1992 de impuesto sobre el valor añadido, se adjunta modelo de escrito a cumplimenta y firmar en caso de aplicación*

Al término de los trabajos, se procederá a la correspondiente medición en función de la cual se realizará la Certificación Final de Obra, teniendo en cuenta el material empleado, así como las posibles variaciones o partidas realizadas y no contempladas en el presente documento.

## 8.- PERMISOS y SERVIDUMBRES

***«Sociedad_Nedgia»***, como propietaria de los servicios afectados, podrá realizar la gestión de los permisos oficiales o licencias para la ejecución del presente proyecto, que iniciará una vez este documento sea aceptado y firmado por ambas partes.

Asimismo, llevará a cabo, en su caso, la preceptiva tramitación y legalización ante el órgano competente en materia de energía, incluyendo la autorización administrativa y realización, si fuese necesario, de pruebas oficiales y obtención de actas de puesta en servicio.

*No obstante, si por motivo de las obras fuese necesario canalizar la tubería o instalaciones por terrenos privados, la obtención de los mutuos acuerdos y/o expropiaciones serán tramitadas por **El Solicitante**, debiendo contemplar en ellas las cláusulas especificadas en el **Anexo 3**.*

*Si es necesario y previo al inicio de las obras del **Proyecto de Desplazamiento**, **El Solicitante** entregará a **«Sociedad_Nedgia»** la documentación relativa a las servidumbres de paso necesarias y cesión del suelo, para que **«Sociedad_Nedgia»** pueda ejecutar las instalaciones de gas y realizar su posterior explotación y mantenimiento. Adicionalmente, para la redacción del Proyecto, el Solicitante aportará un Certificado justificando que la totalidad de la nueva ubicación de la red de Nedgia se encuentra dentro de terrenos expropiados o con servidumbre al efecto para la ejecución de las obras y servicios de la red de Nedgia. Debe venir anexado a dicho certificado las actas de ocupación del efectivo derecho de ocupación de las parcelas y un plano de expropiaciones donde figure la ubicación de la red de Nedgia afectada por las obras*.

## 9.- PLAZOS de EJECUCIÓN

En caso de aceptación del presente Acuerdo, ***«Sociedad_Nedgia»*** lo incluirá en su PLAN DE TRABAJOS.

*El plazo de inicio estimado para la ejecución de las obras será de **«Plazo_Inicio» días** a partir de la disposición del material necesario para la realización de las obras, así como la obtención de los permisos y licencias necesarios.*

El plazo de ejecución estimado vendrá determinado por los plazos de ejecución de la obra principal y será de **«Plazo_Ejecución»** hábiles, a contar desde el inicio de las obras, excepto causa justificada o de fuerza mayor no imputable a ***«Sociedad_Nedgia»***

***«Sociedad_Nedgia»*** no responderá del retraso en el desplazamiento de la canalización cuando éste se deba a la demora debida a cualquier causa que no le sea imputable en la

obtención de licencias, permisos, constitución de servidumbres necesarias o cualquier otro trámite o actuación necesaria.

## 10.- VIGENCIA del PROYECTO

El proyecto que se adjunta tiene un plazo de vigencia de 6 meses. Transcurridos estos sin aceptación quedará sin efecto, debiendo realizarse otro debidamente actualizado en cada una de sus partidas.

Una vez aceptado el proyecto y dentro de los seis meses citados, éste tendrá validez siempre que la realización material de la obra ,se empiece en un plazo no superior a 6 meses, y la duración total de la misma no sea superior a lo indicado en la cláusula NOVENA.

En caso de incumplimiento de las circunstancias citadas anteriormente por motivos no imputables a ***«Sociedad_Nedgia»***, se procederá a la firma de un nuevo documento para poder iniciar o reanudar la obra. En este caso, no servirán de base los precios originales indicados en este proyecto. Así mismo, se certificará la parte de la obra realizada, en caso de que existiera.

## 11.- JURISDICCIÓN

Para cuantas cuestiones puedan surgir respecto a la interpretación y cumplimiento del presente Acuerdo, ambas partes se someten expresamente a la competencia de los jueces y tribunales de la capital de la Comunidad Autónoma correspondiente al lugar donde se realice el desplazamiento de las instalaciones de gas que constituyen el objeto del Contrato, renunciando a cualquier otro posible fuero.

## 12.- ACEPTACIÓN

Los capítulos y artículos del presente Acuerdo constituyen una unidad indivisible. Si no se aprueba su contenido en la totalidad el mismo quedará sin efecto, y en consecuencia se tendrá que revisar de nuevo y será motivo de otro Acuerdo.
Y para que conste, en prueba de conformidad se firma el presente acuerdo, así como todas las hojas que componen la memoria del proyecto, por duplicado, en el lugar y fecha que constan en el encabezamiento.

| | |
|---|---|
| Por ***El Solicitante:*** | Por ***NEDGIA ANDALUCÍA S.A.:*** |
| «Representante_Peticionario» | «Representante_Nedgia» |

## ANEXO 1: DESCRIPCIÓN del PROYECTO

**Los trabajos de desplazamiento de red de XX DN-XX**

**Características del montaje mecánico (Descripción)**

1. XXX
2. XXX
3. XXX
4. XXX
5. XXX

**Características de la obra civil a realizar por «Peticionario» (Descripción)**

1. Todos los trabajos de obras civil necesarios, así como la realización de catas y zanjas para trabajos en carga tanto para la anulación como la restauración del servicio por la nueva tubería de gas natural, conforme a la normativa en vigor y bajo las indicaciones del director facultativo que actúe en nombre de «Sociedad_Nedgia». incluyendo protecciones y repavimentados etc.

Se adjuntan Zanjas tipo a realizar. Las medidas son orientativas; Las dimensiones exactas de la obra civil serán concretadas por la Dirección Facultativa de «Sociedad_Nedgia» en el replanteo de la obra previo al inicio de la misma.

## ZANJA TIPO ZONA URBANA TUBO DE PE

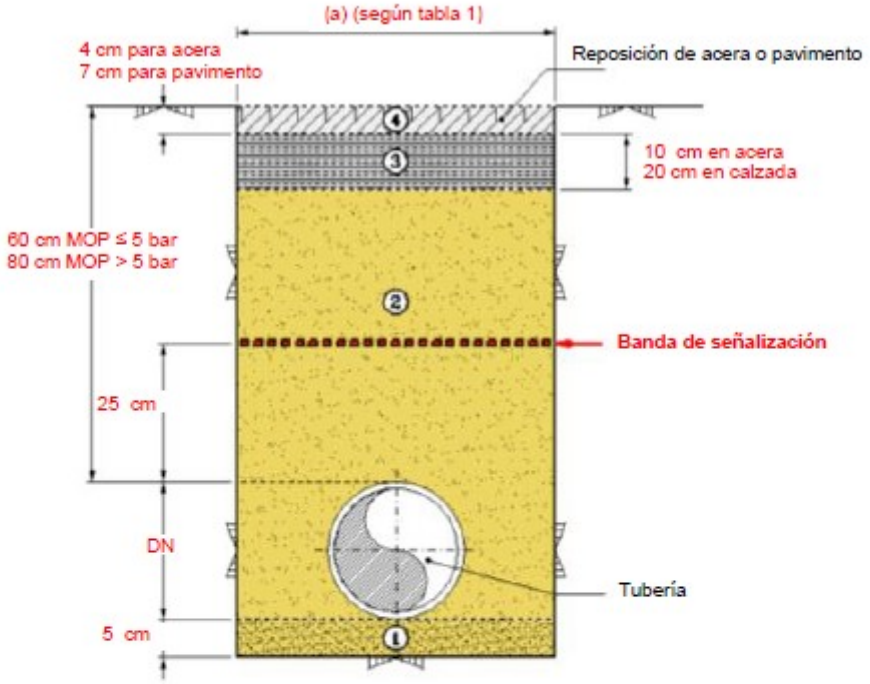


1. Capa de arena seleccionada
(en caso necesario y previa autorización del gestor de obra.)

2. Arena de miga o similar, o procedente de excavación, sin materiales que puedan dañar la tubería.
- El grado de compactación será el que indique la normativa local vigente, en ausencia de ésta se conseguirá un grado de compactación equivalente al 90% del Proctor modificado.
- El material de relleno podrá ser de aporte cuando así lo **permitan** las autoridades competentes.
- Cuando el ancho de zanja sea de 20 cm, el relleno se realizará con mortero de relleno fluido

3. Subbase de Hormigón, mínimo de fck = 150 kg/cm².
Se repondrán dejando la capa en las condiciones de su estado original

4. Reposición de acera o pavimento.
Se repondrán dejando la capa en las condiciones de su estado original

## ZANJA TIPO ZONA RURAL / AJARDINADA TUBO DE PE

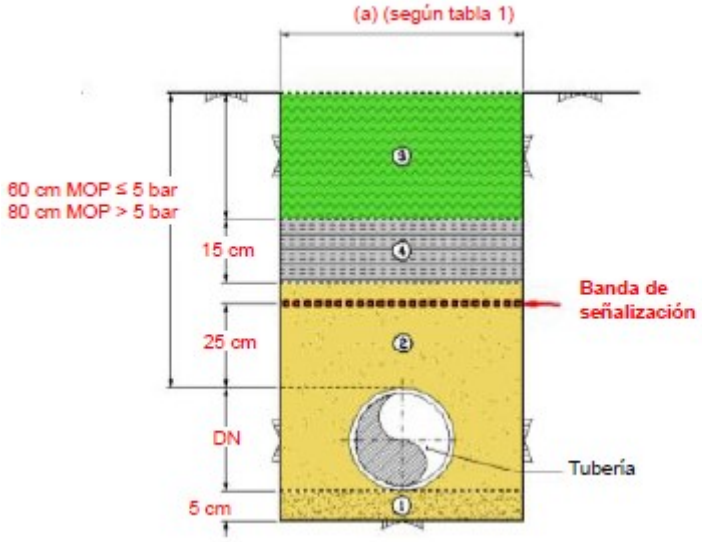


1. Capa de arena seleccionada
(en caso necesario y previa autorización del gestor de obra)

2. Arena de miga o similar, o procedente de excavación, sin materiales que puedan dañar la tubería.
El relleno se compactará: en zonas de paso de vehículos al 90% Proctor modificado, en zonas de paso de peatones o ajardinada al 80% del Proctor modificado y en el resto, se restituirá a la situación original.
El material de relleno podrá ser de aporte cuando así lo permitan las autoridades competentes.

3. Tierra original del terreno

4. Hormigón, mínimo de fck = 150 kg/cm².

ZANJA TIPO PARA ACOMETIDAS CON TALLO POR FACHADA

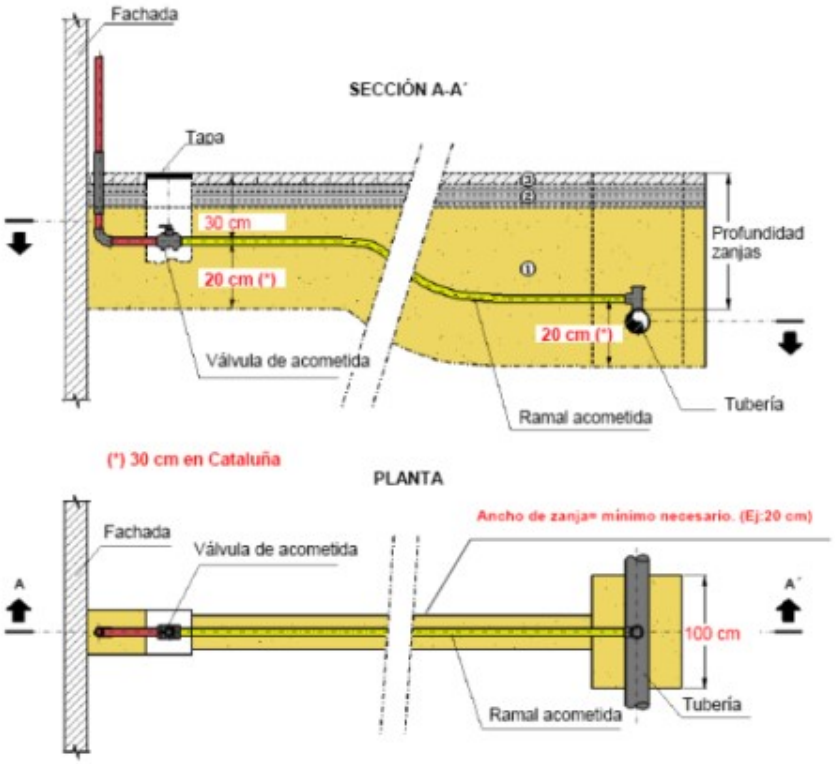


1 Arena de río o similar, o procedente de excavación, sin materiales que puedan dañar la tubería. Cuando el ancho de zanja sea de 20 cm, el relleno se realizará con mortero.

2 Hormigón, mínimo de fck = 150 kg/cm²

3 Reposición de acera o pavimento

CONJUNTO DE MONTAJE TAPA Y MARCO DE POLIPROPILENO

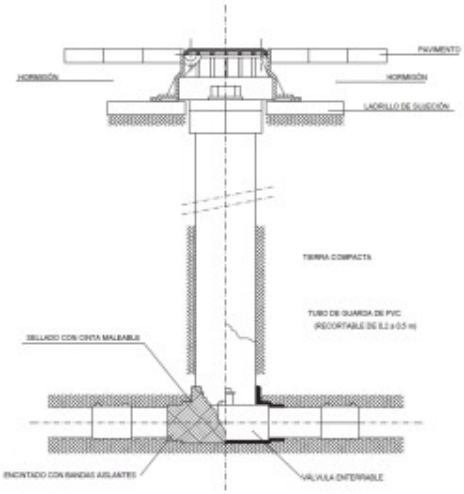

## CALA DE CONEXIÓN TIPO EN PE

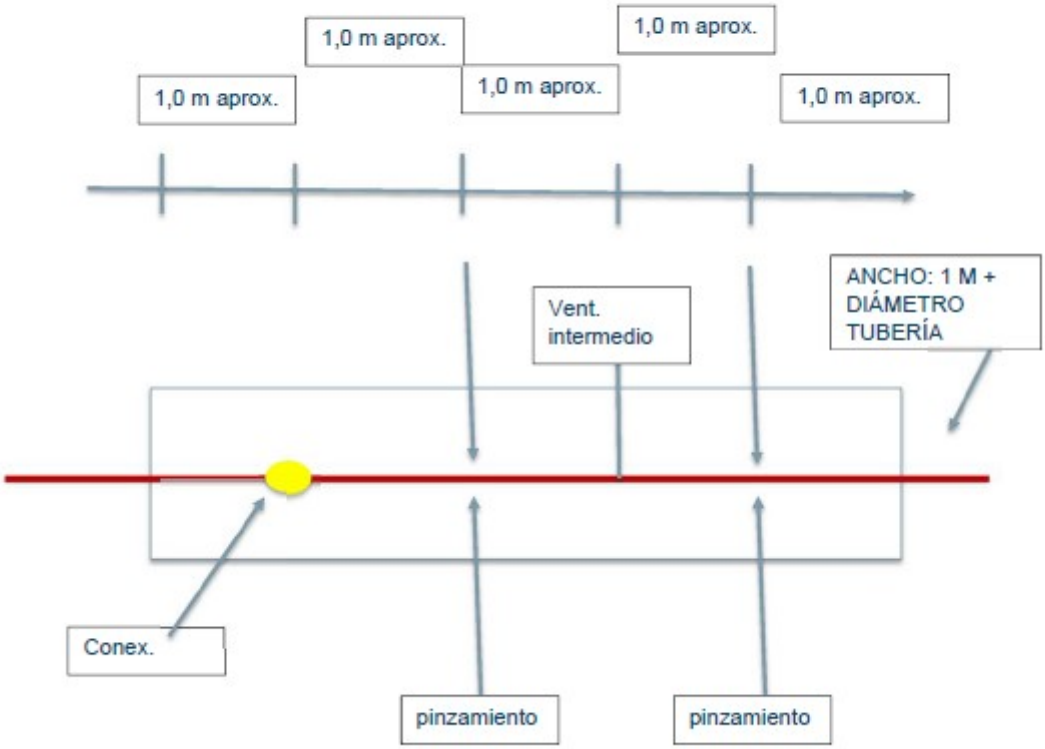

# Zanja Tipo Tubería de Acero

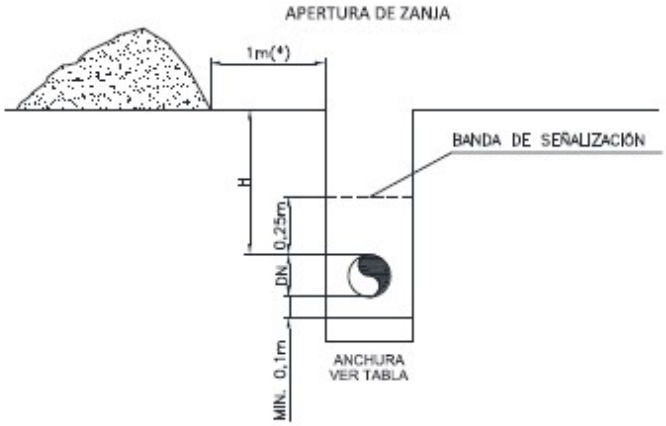


(*)La distancia será inferior a 1 m; si no es posible cumplirla se retirarán las tierras sin hacer acopio de las mismas. En caso de que sea aporte de material, se servirá en el instante del tapado.

**PROFUNDIDAD**

| ZONA | H mínimo |
|---|---|
| Rural (rocosa) | 0.80 m |
| Urbana bajo acera | 0.80 m |
| Urbana bajo calzada | 1.00 m |
| Zona rural con cultivo | 1.00 m |

**ANCHURA**

| DN | zanja normal |
|---|---|
| 2" , 3" y 4" | 30 cm |
| 6" y 8" | 15cm+DN+15cm |
| 10" y 12" | 15cm+DN+15cm |
| >12" | 15cm+DN+15cm |

**NOTAS:**

1- Cotas en metros.

2- Cuando, a criterio del TRP, el fondo de la zanja no esté constituido por materiales que puedan dañar el revestimiento, no se excavarán los últimos 0,10 m.

3- Cuando el ancho de zanja en zona urbana sea 200mm, el relleno se realizará con mortero de relleno fluido.

# Dimensiones Obra Civil Maniobras en Tubería de Acero

Figura.1-Dimensiones de zanjas en Taladros Simples

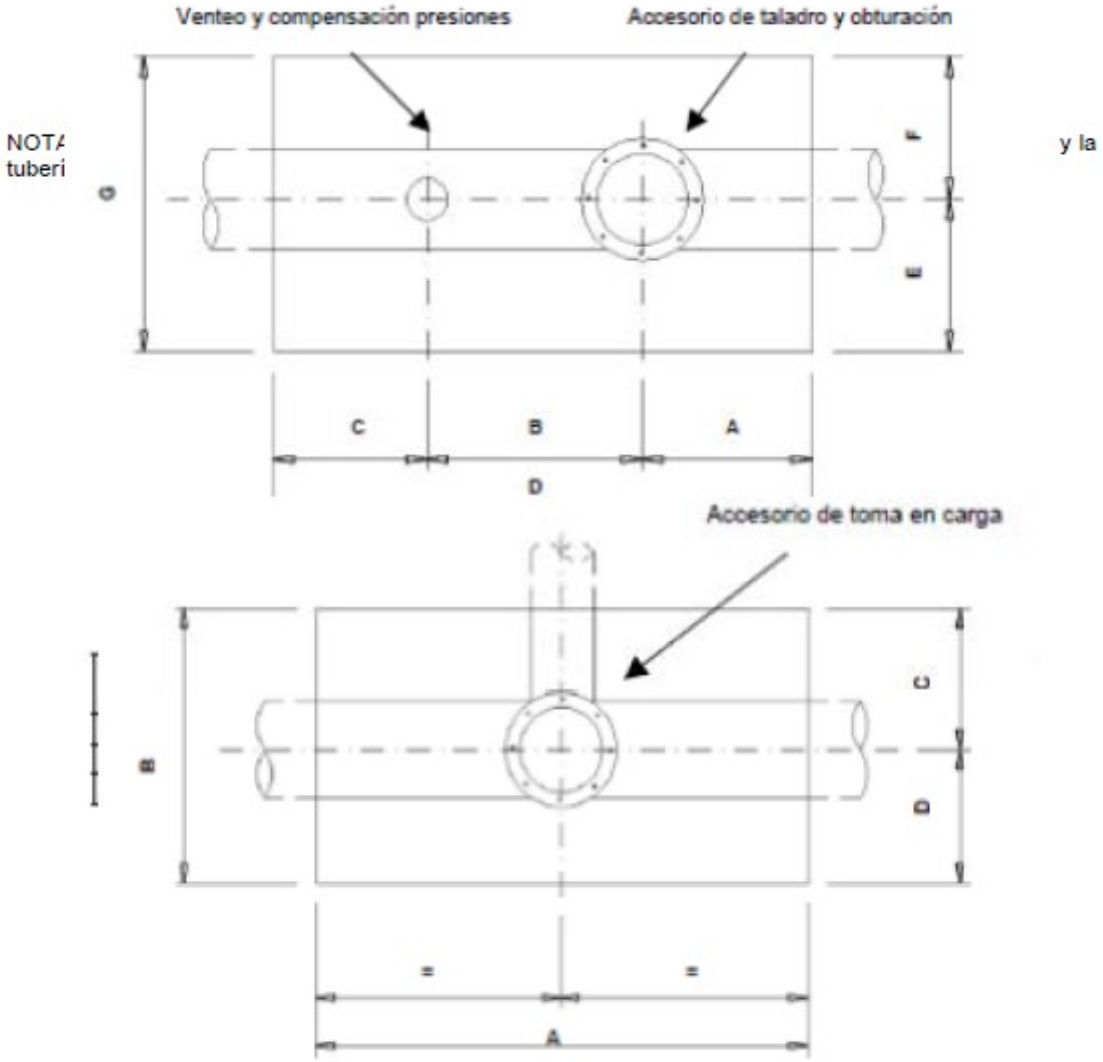


Dimensiones de zanjas en derivaciones

| Diámetro conducción derivación (") | COTAS (m) | | | |
|---|---|---|---|---|
| | A | B | C | D |
| 2, 3 y 4 | 1,40 | 1,20 | 0,50 | 0,70 |
| 6 y 8 | 2,00 | 2,00 | 1,00 | 1,00 |
| 10 y 12 | 2,40 | 2,40 | 1,20 | 1,20 |

**Figura.3-Dimensiones de zanjas y distancia entre accesorios en obturaciones**

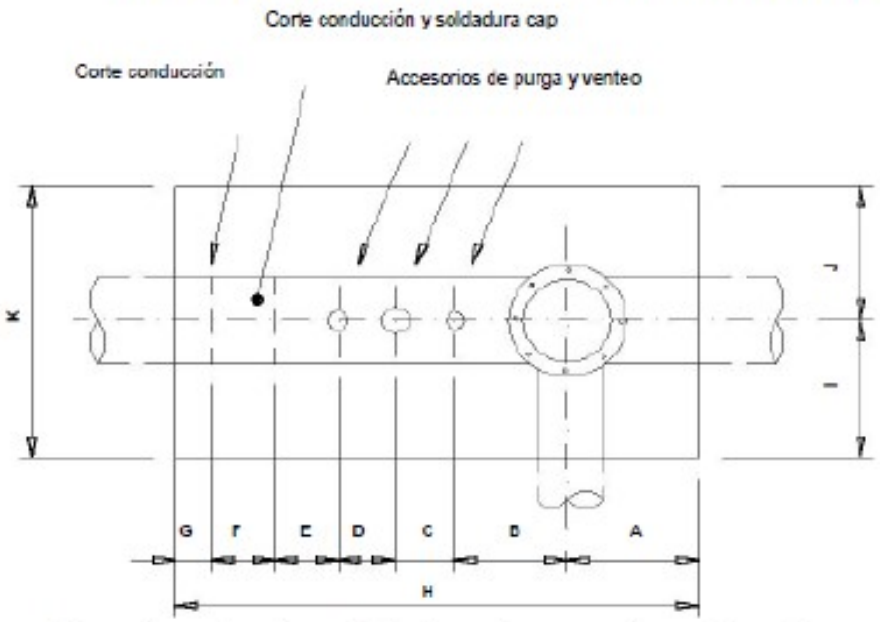


**Dimensiones de zanjas y distancias entre accesorios en obturaciones**

| Diámetro conducción principal (") | COTAS (m) | | | | | | | | | | |
|---|---|---|---|---|---|---|---|---|---|---|---|
| | A | B | C | D | E | F | G | H | I | J | K |
| 2, 3 y 4 | 0,70 | 0,70 | 0,70 | 0,70 | 0,50 | 0,50 | 0,50 | 4,30 | 0,70 | 0,50 | 1,20 |
| 6 y 8 | 1,00 | 1,00 | 1,00 | 1,00 | 1,00 | 1,00 | 0,70 | 6,70 | 1,00 | 1,00 | 2,00 |
| 10 y 12 | 1,20 | 1,00 | 1,00 | 1,00 | 1,00 | 1,00 | 0,70 | 6,90 | 1,20 | 1,20 | 2,40 |

NOTA: Bajo los accesorios a taladrar deberá prepararse un relleno de tierras entre el fondo de zanja y la tubería que soporte el sobrepeso de la maquinaria instalada sobre los accesorios a taladrar.

# ANEXO 2

## DETALLE ECONÓMICO DE LA INDEMNIZACIÓN

# ANEXO 3: SERVIDUMBRES

## (Canalización o instalaciones por terrenos privados)

**SERVIDUMBRES DE PASO**

Las afecciones serán las siguientes:

A. La imposición de servidumbre perpetua de paso en una franja de 1,5 metros a lado y lado del eje de la canalización instalada para una presión máxima de servicio igual o inferior a 16 bar dentro de las cuales irá enterrada la canalización juntamente con los accesorios, elementos auxiliares y de señalización que ésta necesite.

   Estas franjas se utilizarán para alojar la canalización y para su renovación, vigilancia y mantenimiento. Por tanto, se dispondrá de estas franjas para su libre acceso de personal, elementos y medios necesarios con el pago de los daños que se ocasiones en cada caso.

   Los límites de estas franjas quedaran dentro de la ocupación temporal. Quedará prohibido efectuar trabajos de labranza o similares a una profundidad superior a 50 cm.

   No estará permitido efectuar edificaciones o construcciones de cualquier tipo, aunque tengan carácter provisional o temporal, ni efectuar ningún tipo de acto que pueda dañar o perturbar el buen funcionamiento, vigilancia, conservación, reparaciones o sustituciones necesarias de la canalización o de sus instalaciones auxiliares, a la distancia de 1,5 metros para canalizaciones de MOP hasta 16 bar medidas a lado y lado de la canalización instalada. No obstante, en casos especiales o por razones justificadas por las que no se pueda cumplir con lo redactado anteriormente, habrá de solicitarse autorización al Organismo Territorial Competente, el cual podrá conceder la licencia, previa petición de informe a NEDGIA ANDALUCÍA SA y a aquellos organismos que considere conveniente consultar.

B. Contigua a la zona de servidumbre permanente antes detallada existe una zona de seguridad, definida en la UNE 60-305-83, que se extiende hasta cinco metros a cada lado del eje de la tubería, en la cual la ejecución de excavaciones u obras puede representar un cambio en las condiciones de seguridad de la canalización y en la que no se dan las limitaciones anteriores ni se prohíben las obras incluidas como prohibidas en la zona de servidumbre de paso, siempre que se informe previamente al titular de la instalación para la adopción de las acciones oportunas que eviten los riesgos potenciales para la canalización.

C. a servidumbre de ocupación temporal durante el periodo de ejecución de las obras en una franja o pista sonde se hará desaparecer todo tipo de obstáculo. La anchura deberá ser la estrictamente necesaria, a fin de reducir al mínimo la afección sobre los terrenos ocupados. En la tabla siguiente se recogen las distancias máximas de referencia, en función del diámetro nominal de la tubería.

| | DIÁMETRO NOMINAL | DISTANCIAS MÁXIMAS (m) |
|---|---|---|
| ZONA DE OCUPACIÓN TEMPORAL | Ø ≤ 6” | 8 |
| | Ø 8” - 14” | 10 |
| | Ø 16” - 20” | 12 |
| | Ø 22” - 26” | 15 |
| | Ø 28” - 30” | 18 |

**OCUPACIÓN DEL DOMINIO**

Ocupación permanente y perpetua del vuelo, suelo y subsuelo de las parcelas que se indiquen y de sus accesos (servidumbre perpetua de paso) necesarias para la construcción y mantenimiento de las instalaciones de filtrado, regulación y medida del gas y sus elementos anexos; para la instalación de conjuntos de válvulas de línea, y derivación y acometidas; o para elementos de protección catódica incluyendo transfo-rectificadores, acometidas eléctricas, cables y elementos dispersores, incluyendo la construcción de los cierres de protección en la totalidad del perímetro para salvaguarda de las instalaciones frente a los elementos extraños e intrusismo.

Antes de iniciar las obras, NEDGIA ANDALUCÍA SA dispondrá de los documentos indicados en los puntos anteriores.

# ANEXO 4
# PLANOS de PROYECTO

# ANEXO 5

## DOCUMENTACIÓN A CUMPLIMENTAR AL INICIO y AL FINAL DE OBRA

**A CUMPLIMENTAR ANTES DEL INICIO DE LA OBRA**

## ACTA DE REUNIÓN DE COORDINACIÓN DE ACTIVIDADES EMPRESARIALES

**PROMOTOR 1:** _____
**PROMOTOR 2:** _____
**CONTRATISTA 1:** _____
**CONTRATISTA 2:** _____
**OBRA PROMOTOR 1:** _____
**OBRA PROMOTOR 2:** _____

Las Empresas, junto con sus Coordinadores de Seguridad y Salud en fase de ejecución (CSS) designados a tal efecto, con la firma de esta acta, certifican que en virtud del artículo 24 de la Ley 31/1995 de Prevención de Riesgos Laborales, y R. D. 171/2004, por el que se desarrolla el artículo reseñado, se produce:

- Intercambio de estudios de seguridad y salud que recogen los riesgos propios de sus actividades, las medidas referidas a la prevención de tales riesgos y las medidas que deben aplicarse cuando se produzca una situación de emergencia, y demás documentación, recalcando por una parte los trabajos que van a asumir cada una de las promotoras y por otra las instrucciones a seguir ante los riesgos específicos de sus trabajos que puedan afectar a los trabajadores por concurrencia de actividades. Estas instrucciones se transmitirán entre los CSS y en aquellos casos que se produzcan cambios relevantes a efectos preventivos. Este traspaso de información es ampliable, si así se considera, apoyándose en los Planes de Seguridad y Salud de las contratas que pueden incurrir en interferencias durante el transcurso de las obras, tanto por actividades sucesivas como por actividades simultáneas.

- Acuerdo de comunicación inmediata de situaciones que puedan afectar a la salud o la seguridad de los trabajadores en concurrencia de actividades.

- Coordinación entre CSS en todos aquellos casos que sea necesario durante el desarrollo de los diferentes trabajos a realizar.

El compromiso de todas las partes es que la información se proporciona antes del inicio de las actividades, se mantenga permanentemente actualizada durante la duración de las mismas así como cuando se produzca un cambio en las actividades concurrente que sea relevante a efectos preventivos y cuando se produzca una situación de emergencia.

Ambos CSS entienden y comparten la información intercambiada y se comprometen a organizar la coordinación de actividades empresariales entre sus contratas, subcontratas y/o trabajadores autónomos para que cooperen entre sí en la aplicación de las normativas de prevención de riesgos laborales, tanto desde el punto de vista de los riesgos y medidas a aplicar, como de las situaciones y actuación en caso de emergencia, tanto de ellos mismos como de la concurrencia de actividades con el resto de contratas-subcontratas y/o trabajadores autónomos.

**Asimismo los CSS se comprometen a verificar que las contratas, subcontratas y/o personal autónomo comunican a sus trabajadores estas instrucciones mencionadas.**

Asimismo los Promotores de cada una de las obras se comprometen previo inicio de las mismas a facilitar una copia de la presente acta a sus respectivas Direcciones Facultativas.

| Representante del Promotor 1 | CSS del Promotor 1 | Representante del Promotor 2 | CSS del Promotor 2 |
|---|---|---|---|
| **Firmado** | **Firmado** | **Firmado** | **Firmado** |

_____, a _____ de _____ de 2019

# ANEXO 3

Ciudad, a __ de _____ de ____
De una parte, D./Dña. _____, con DNI nº _____, en nombre y
representación de _____, con domicilio Fiscal en
_____ y con CIF nº _____, de ahora en adelante EL
SOLICITANTE.
Y de la otra parte D./Dña. _____, con DNI nº
_____,
en nombre y representación de (identificar titular del activo) , de ahora en adelante GASNATURAL.
Hacen constar lo que sigue:
1. Que en fecha_____ firmaron un Acuerdo para la realización del PROYECTO DE
DESPLAZAMIENTO solicitado de _____ en el término municipal de_____
2. Que EL SOLICITANTE Y GASNATURAL dan por finalizados a satisfacción de ambas
partes lo siguiente:
- Que la ubicación final de la canalización e instalaciones de GASNATURAL responden a
lo dictado en el Acuerdo de referencia.
- Que las condiciones de instalación cumplen con todos los Reglamentos, Normas, Especificaciones y otros requisitos aplicables.
- Que las instalaciones abandonadas por GASNATURAL están debidamente inertizadas y
pueden ser achatarradas por EL SOLICITANTE.
Y para que así conste su conformidad, se extiende y firma la presente Acta por los comparecientes, por duplicado y a un único efecto, en el lugar y fecha antes mencionado.
Por EL SOLICITANTE Por (identificar titular del activo)